REC R 220

Unità di recupero calore centralizzata completa di regolazione 220 mc/h

Verticale

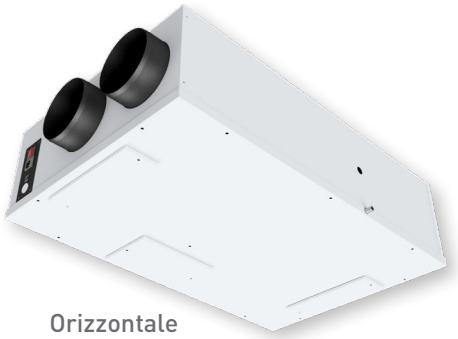

Orizzontale

Prodotto REC R 220 H/V

Installazione Orizzontale/Verticale

Rendimenti > 90%

DESCRIZIONE
Unità di recupero calore centralizzata completa di regolazione Plug and play wireless e By-pass integrato. Struttura autoportante in lamiera pre-verniciata, isolamento termico/acustico in lana di roccia sp. 22 mm.

PACCO DI SCAMBIO
Pacco di scambio controcorrente, in polipropilene, con efficienza >90% in condizioni ambientali ottimali.

VENTILATORI
Ventilatori EC, centrifughi pale indietro, a basso consumo.

FILTRI
Filtri F7 (ePM1 60%) a bassa perdita di carico, sia per aria di estrazione che di rinnovo.

CARATTERISTICHE TECNICHE

Descrizione parametri	Unità di misura	Valori
Portata aria	mc/h	269
Pressione statica utile	Pa	100
Efficienza termica	%	>90
Tensione nominale	V	230 – 1F
Frequenza	Hz	50-60
Assorbimento alla portata max	A	1,5
Potenza nominale	W	173
Filtri	Classe	F7 (ePM1 60%)

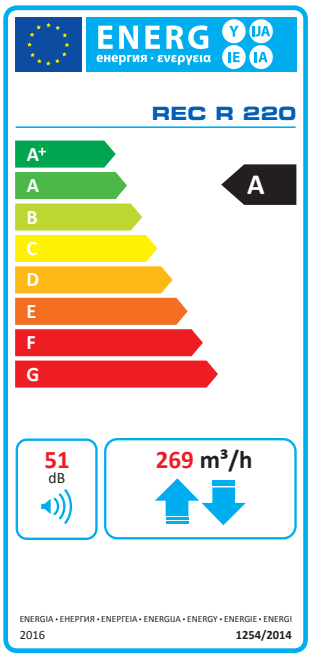

Tel. +39 049 641 679 | commerciale@teknowoolair.com | www.teknowoolair.com

DIMENSIONALI

Versione orizzontale (H)

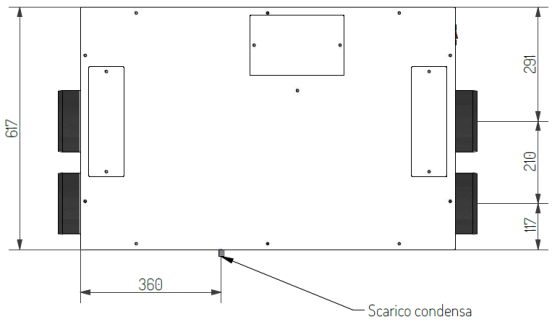

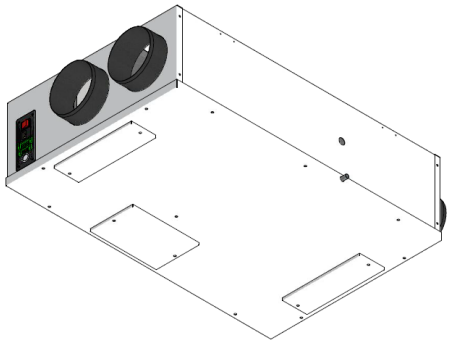

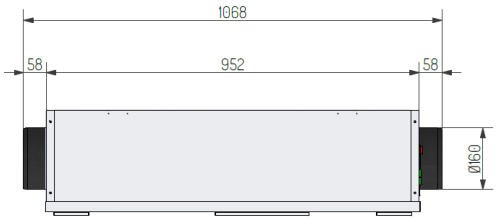

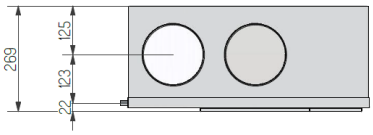

CONFIGURAZIONI

Diametro nominale tubazioni: Ø 160 mm Peso: 42 kg
Livello di pressione sonora a 1,5 m (Lpa in dB(A)): 39 dB(A)

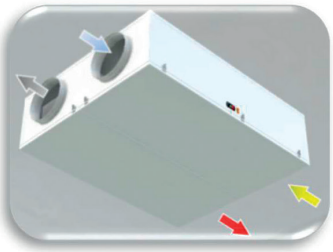

HS (standard)
SOFFITTO

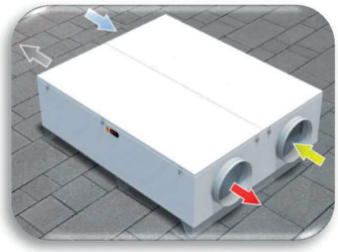

HB
BASAMENTO

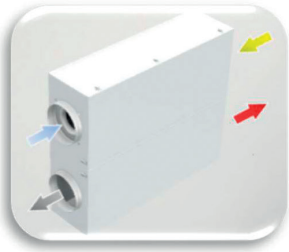

HP
PARETE

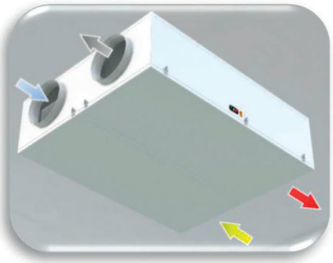

KS*
SOFFITTO

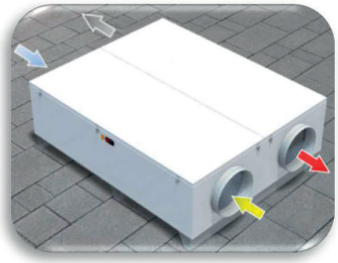

KB*
BASAMENTO

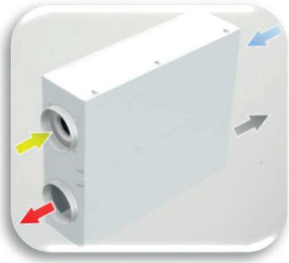

KP*
PARETE

AZZURRO	**RINNOVO** (presa aria esterna)	GIALLO	**RIPRESA** (estrazione dall'ambiente)
GRIGIO	**ESPULSIONE** (espulsione all'esterno)	ROSSO	**IMMISSIONE** (mandata in ambiente)

DIMENSIONALI

Versione verticale (V)

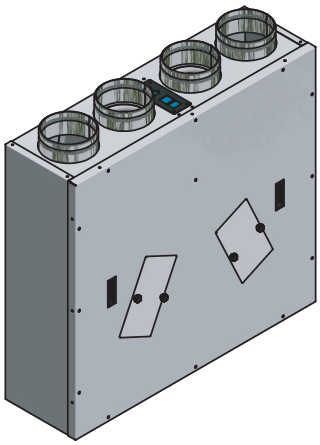

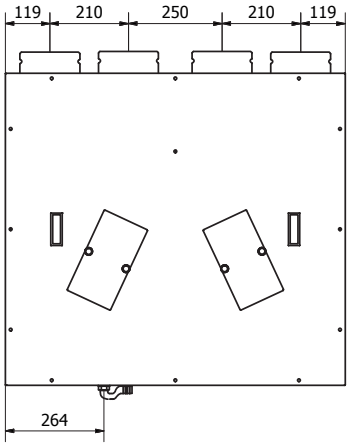

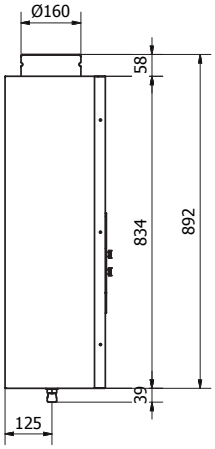

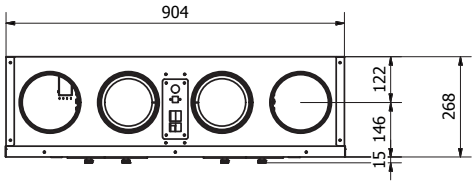

CONFIGURAZIONI

Diametro nominale tubazioni: Ø 160 mm Peso: 53 kg
Livello di pressione sonora a 1,5m (Lpa in dB(A)): 39 dB(A)

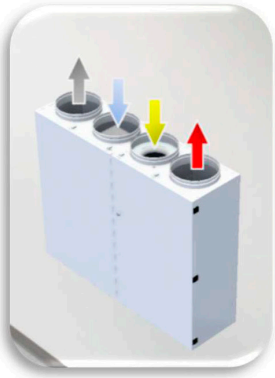

VA (standard)
PARETE

VB*
PARETE

AZZURRO	**RINNOVO** (presa aria esterna)	GIALLO	**RIPRESA** (estrazione dall'ambiente)
GRIGIO	**ESPULSIONE** (espulsione all'esterno)	ROSSO	**IMMISSIONE** (mandata in ambiente)

PRESTAZIONI AERAULICHE

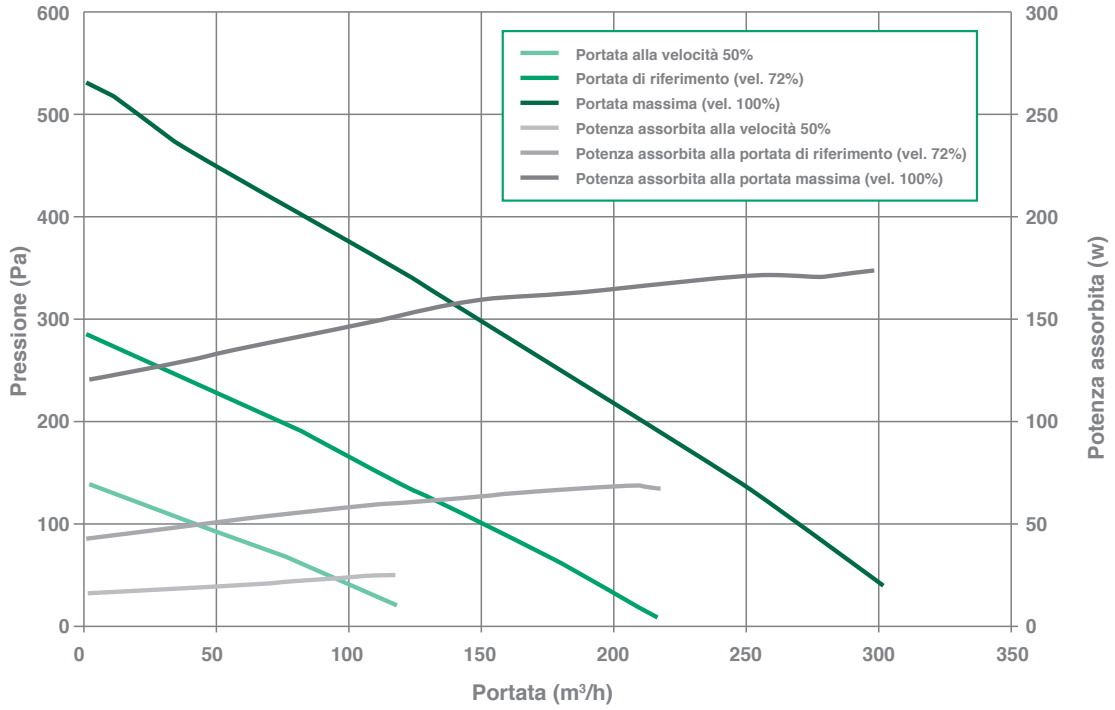

EFFICIENZA TERMICA DEL RECUPERATORE

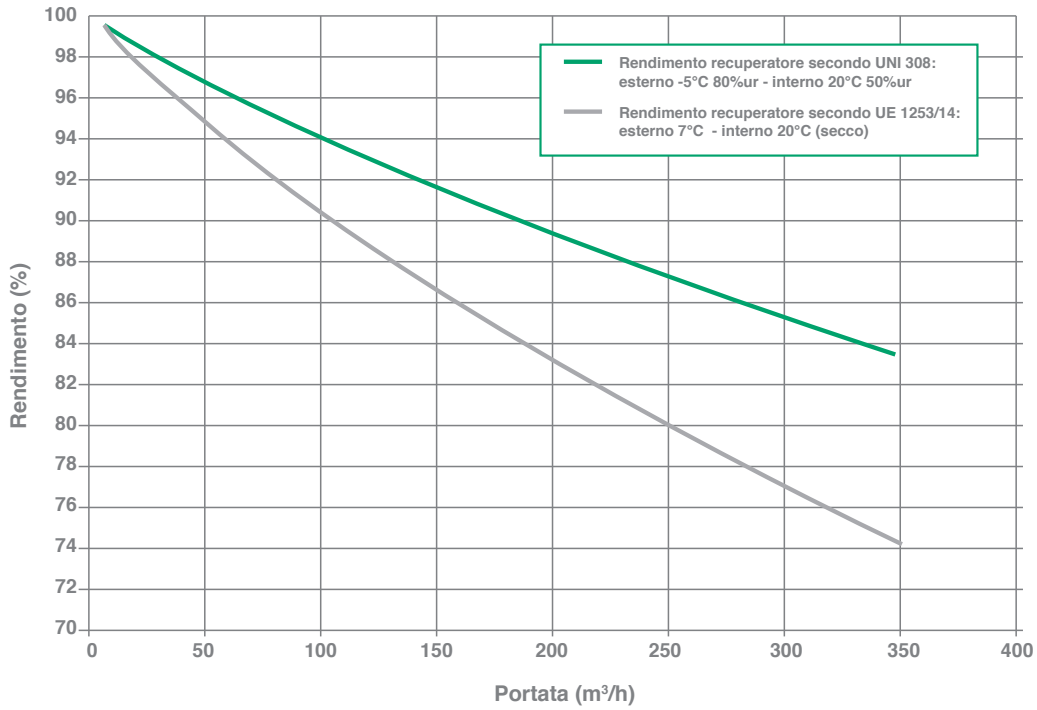

TIPOLOGIE DI CONTROLLO

Scheda elettronica con numerose funzioni, tra cui:
- selezione velocità 1, 2, 3 o automatica
- possibilità di gestione a portata/pressione costante (optional)
- gestione automatica del by-pass per free-cooling e free-heating
- protezione antigelo (anche con resistenza elettrica),
- allarme filtri con contaore (optional con pressostato)
- gestione di sonde di umidità, temperatura, qualità aria, CO_2...
- controllo di batterie ad acqua e resistenze elettriche di pretrattamento e/o post-trattamento.
- comunicazione via ModBus.

Disponibile nelle seguenti versioni:
- SE scheda a bordo macchina;
- EB display LCD bianco, con sonde di umidità e temperatura ambiente integrate
  SE+EB sono incluse nella fornitura dell'unità di recupero calore
- ET display a colori touch-screen (su richiesta)

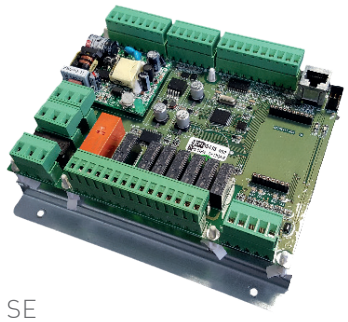

SE

EB

ET

Tel. +39 049 641 679 | commerciale@teknowoolair.com | www.teknowoolair.com

SCHEDA DEL PRODOTTO

Identificativo del modello		REC R 220 H/V EB
Consumo di energia specifico in kWh/(m2.a) per ogni zona climatica e classe SEC	Clima freddo Clima mite Clima caldo	-73,7 kWh/m².a -36,4 kWh/m².a -12,4 kWh/m².a
Classe energetica		A
Tipologia di prodotto		UVR, bidirezionale
Tipo di motorizzazione		Velocità variabile
Sistema di recupero calore		Recuperatore controcorrente
Efficienza termica del recupero di calore*		83,9%
Portata massima (m³/h)*		269 m³/h
Potenza elettrica assorbita alla portata massima (W)*		173 W
Livello di potenza sonora (Lwa in dB(A))		51 dB(A)
Portata di riferimento (m³/s)*		0,052 m³/s
Differenza di pressione (Pa)*		50 Pa
Potenza assorbita specifica (W/(m³/h))		0,35 W/(m³/h)
Tipo di controllo		Controllo ambientale centralizzato
Coefficiente di controllo		0,85
Tasso di trafilamento (%)	interno esterno ricircolo	1,4% 2,2% Non applicabile
Tasso di miscela (%)		Non applicabile
Posizione e descrizione del segnale visivo di avvertimento relativo ai filtri		Allarme visualizzato sul display remoto
Installazione per immissione aria nuova		Non applicabile
Sensibilità del flusso d'aria alle variazioni di pressione à + 20Pa e - 20Pa (%)		Non applicabile
Tenuta dell'aria interna / esterna (m³/h)		Non applicabile
Consumo annuo di elettricità (AEC) specifico per una abitazione di 100m² (kWh di elettricità /a)**	Clima freddo Clima mite Clima caldo	895,4 kWh el./a 358,4 kWh el./a 313,4 kWh el./a
Risparmio di riscaldamento annuo specifico per una abitazione di 100m² (kWh di energia primaria /a)**	Clima freddo Clima mite Clima caldo	8733,8 kWh en.prim./a 4464,5 kWh en.prim./a 2018,8 kWh en.prim./a

* come da regolamento n° 1253/2014
** calcolati come da regolamento n°1254/2014
* 3 sonda di umidità, di CO_2/qualità aria, di presenza...